カメラハウジング

カメラハウジング壁面取付金具
WH-6N

<VCHOシリーズ組合せイメージ>

特徴

- カメラハウジング(VCHOシリーズ)専用壁面取付金具
- 耐腐食に強いアルミ合金製の材質を使用
- オプションで耐塩追加塗装や指定色塗装品がオーダー可能

製品仕様

名　称	カメラハウジング壁面取付金具
機器形式	WH-6N
設置条件	壁面(屋内外兼用)
適合機種	カメラハウジング(VCHOシリーズ)、ポール取付金具(SFP-3)
材質/カラー/重量	アルミダイキャスト / アイボリー / 約1.4Kg
最大搭載荷重	15Kg
寸 法	(W):124 × (H):70 × (D):210mm
オプション	耐塩追加塗装･指定色塗装オーダー作成
その他	本体 / 本体取付用六角ボルト(M6×16)×2付属、RoHS対応

寸 法

(mm)

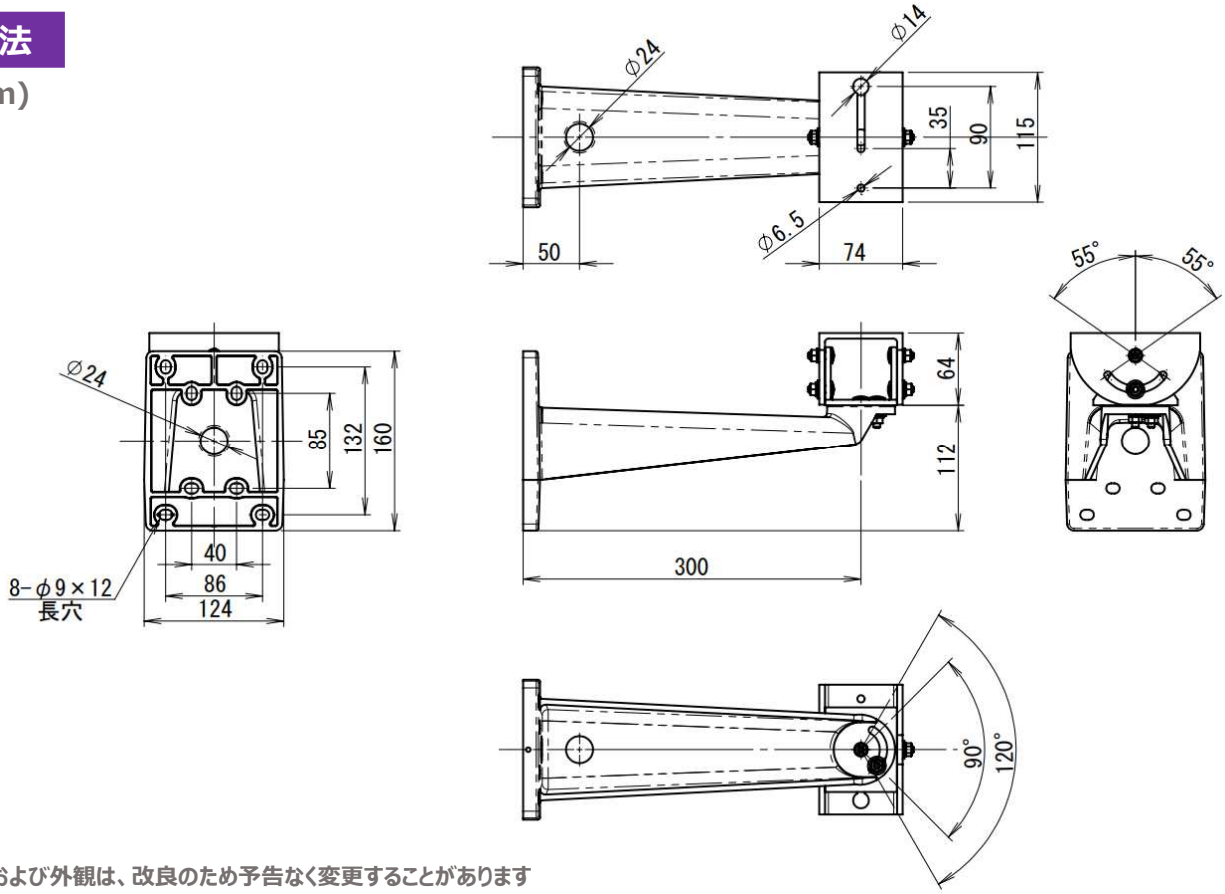

※仕様および外観は、改良のため予告なく変更することがあります