ハイレゾネットワークカメラ

4メガピクセル ネットワーク
パノラマバレットカメラ

SDN-W242

＜ 単焦点レンズ×2 ＞
＜ マイクロSDカード 別売 ＞

特 徴

- 2つのレンズを組合せ歪みの少ない水平180°のパノラマ監視撮影が可能
- 映像分析AIで指定された人物・車両を検知します
- スマートライトおよびマイク＆スピーカー搭載
- ターゲットに対しアクティブ・ストロボライトと音声アラームで警告！
- デュアルモードパワー対応(DC12VまたはPoE)

製品仕様(1)

モデル		4MPネットワーク パノラマバレットカメラ
機器形式		SDN-W242
撮影素子		1/2.5インチ プログレッシブスキャンCMOS×2
有効画素数		3,040×1,368 約4メガピクセル
最低被写体照度		カラー:0.003Lux@F1.6(AGC ON) 白黒:0Lux(スマートIR 作動時)
映像圧縮方式		H.265+ / H.265 / H.264+ / H.264 / MPEG
フレームレート		固定ビットレートまたは可変ビットレート(32K ～8Mbps) / 1～30fps
映像ストリーム	メイン	3040×1368(24fps)
	2nd	1200×536/960×432(24fp)
	3rd	-
関心領域(ROI)		メインストリームの固定領域(1つ)
プロトコル		TCP/IP, ICMP, HTTP, HTTPS, FTP, DHCP, DNS, DDNS, RTP, RTSP, RTCP、NTP UPnP, SMTP, IGMP, 802.1X, QoS, IPv4/v6, UDP, Bonjour, SSL/TLS SNMP,PPPoE,Websocket,Websockets
通信インターフェース		イーサネット 10 / 100Base(RJ-45×1)
シャッタースピード		1/10,000秒 ～ 1/3秒
デイ＆ナイト		対応(IRカットフィルター搭載)
ノイズリダクション		3D DNR(Dark Fighter)
ダイナミックレンジ		スーパーWDR(120dB) / SNR(52dB以下)
映像設定		輝度調整/シャープネス/逆光補正/強光補正/ゲイン/ホワイトバランス
検知機能		モーション検知(人物および車両)/シーンチェンジ
検知距離(DORI)		検出:37m、観察:15m、認識:7m、識別:3.5m
映像分析		AIによるディープラーニングアルゴリズムによる検知 指定されたターゲットに対する警報音/アクティブ・フラッシュライト＆音声出力

※仕様および外観は、改良のため予告なく変更することがあります

製品仕様(2)

モデル		4MPネットワーク パノラマバレットカメラ
機器形式		SDN-W242
レンズ		2.8mm@F1.6(単焦点)×2 / 視野角:180°
赤外線LED		スマートライト(ホワイト/IR:850nm)搭載※ON･OFF設定可能 / 照射距離:約40m
ユーザー数		最大:32 / 権限レベル(管理者･オペレーター･ユーザー)
WEBブラウザー		IE(10-11)、Chrome 57.0以上、Firefox 52.0以上、Safari 11以上
音　声	入力	集音マイク×1、圧縮：G.711/G.722.1/G.726/MP2L2/PCM/MP3/AAC-LC サンプリングレート：8/16/32/44.1/48KHz、環境ノイズフィルタリング対応
	出力	スピーカー(1W/95dB モノラル)×1、サンプリングレート：8/16/32/44.1/48kHz 音声ビットレート：64Kbps(G.711ulaw/G.711alaw)/16Kbps(G.722.1/G.726) 32～192Kbps(MP2L2)/8～320Kbps(MP3)/16～64Kbps(AAC-LC)
警報出力		フラッシュライトおよびスピーカーと連携(リセットキー対応)
アラーム		外部端子(入出力×1 端子電圧：24V/1Aまで) ROI/DORI/システムエラーなど検知
接続端子		ネットワーク(RJ-45)×1/ 電源(Φ3.5mm)×1/アラーム×2
ストレージ		マイクロSDスロット×1搭載(マイクロSD/SDHC/SDXC ※最大512GBまで対応)
システム相互運用性		ONVIFサポート(Profile G/S/T)、ISAPI、ISUP、SDK
保護等級		IP67(耐塵 / 防水)
電源 / 消費電力		DC12V/880mA(最大10.5W)または PoE(IEEE802.3af/最大12.5W)
動作環境		温度: -30℃ ～ 60℃ / 湿度: 95%以下(結露なきこと)
寸法 / 重量		W:118.6 × H:105.1 × D:306.5mm / 約1.4Kg

寸　法

（単位：mm）

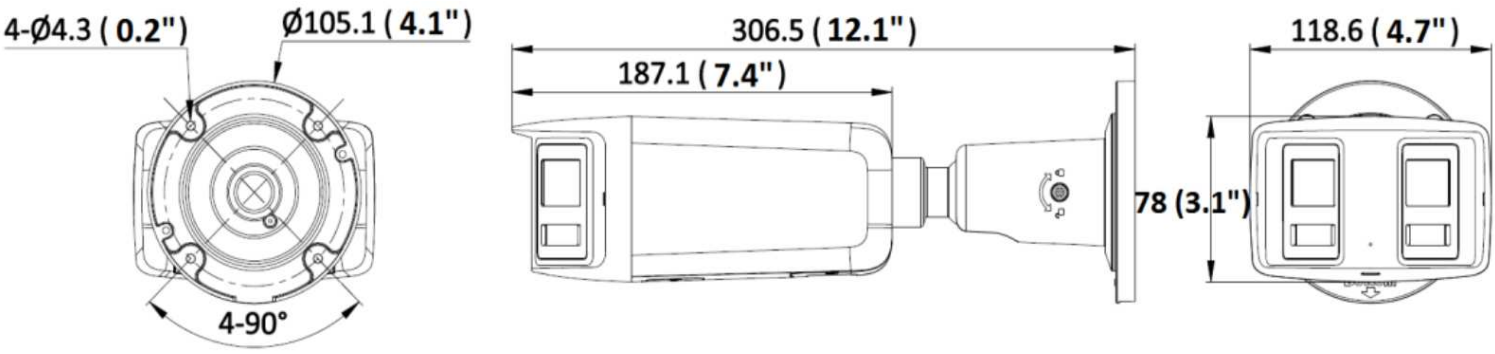

オプション

ジャンクションBOX
【DS-1260ZJ】
・カメラ専用ケーブル収納BOX
・アルミニウム製

コーナーマウント金具
【DS-1276ZJ-SUS】
・壁面コーナー専用取付金具
・ステンレス製

ポールマウント金具
【DS-1275ZJ-S-SUS】
・重量物用ポール取付金具
・ステンレス製

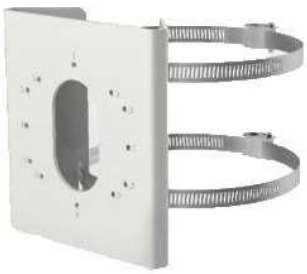

※仕様および外観は、改良のため予告なく変更することがあります